Dane aktualne na dzień: 19-05-2024 00:51

Link do produktu: http://www.sklep.skuteryostrow.pl/wahacz-przedni-bs250s-5-jianshe-p-1444.html

wahacz przedni BS250S-5 Jianshe

Cena	**240,00 zł**

Opis produktu

WYSTĘPUJE W POPULARNYCH QUADACH 200cc i 250cc

NAPĘDZANYCH WAŁEM KARDANA

np

ROMET 250,

KINGWAY KOMANDOS,

KINGWAY TERMINATOR,

PUMA 250,

JIANSHE JS250

itp.

proszę wybrać która strona

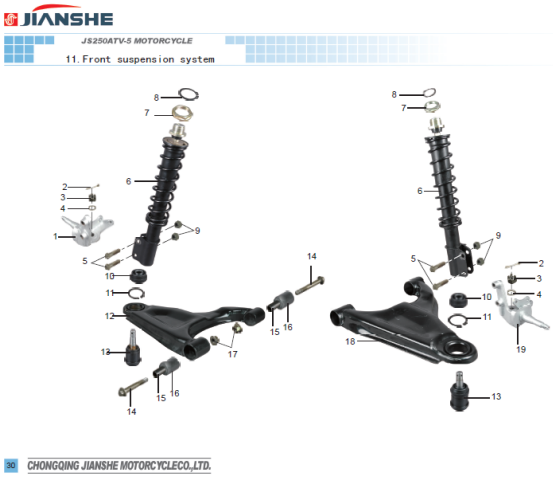

Produkt posiada dodatkowe opcje:

strona: lewa , prawa